品名	減速比	L1（總長）	L2（馬達長度）
RGV063-□GT-AZA-T	60, 72	356.5	72
RGV063-□GT-AZB-T		402.5	118

●品名中的□表示減速比

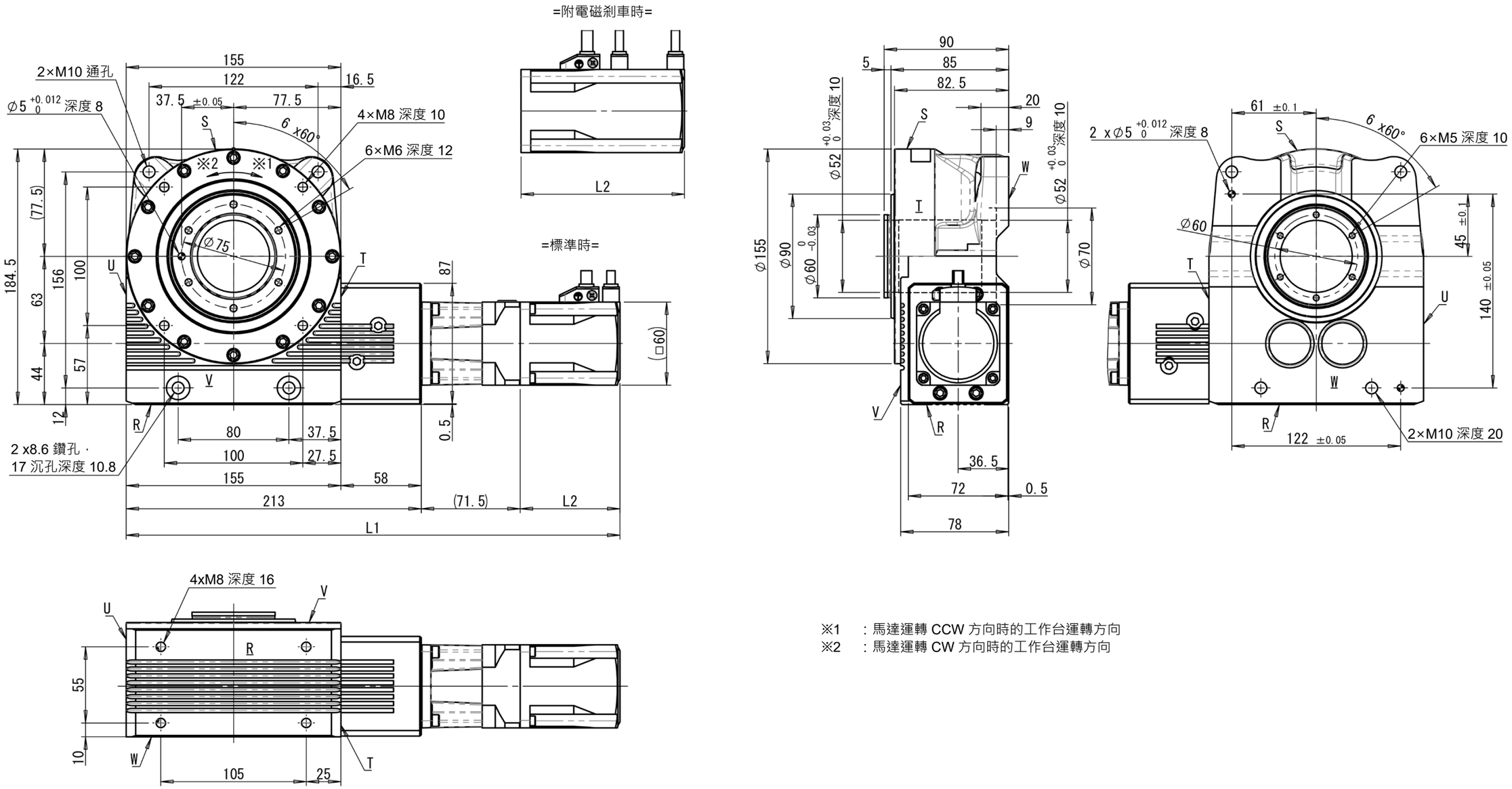

※1　：馬達運轉 CCW 方向時的工作台運轉方向
※2　：馬達運轉 CW 方向時的工作台運轉方向

A3A-H