品名	減速比	L1（總長）	L2（馬達長度）	L3（減速機長度）
RGV040-□GT-AZA-T	150	301.5	70	71.5
RGV040-□GT-AZB-T		332.5	101	71.5
RGV040-□GT-AZA-T	225, 300	321	70	91
RGV040-□GT-AZB-T		352	101	91

●品名中的□表示減速比

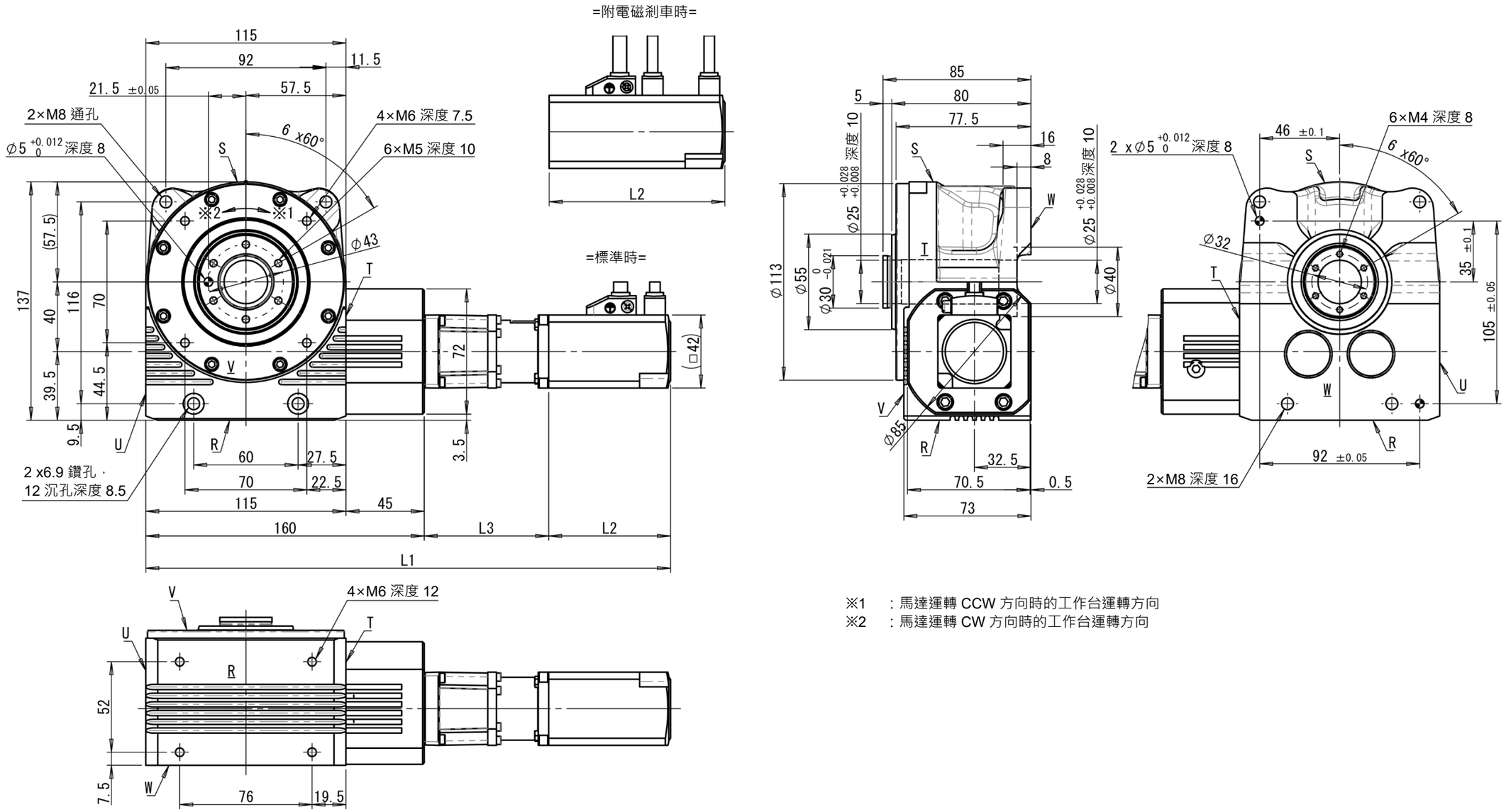

※1　：馬達運轉 CCW 方向時的工作台運轉方向
※2　：馬達運轉 CW 方向時的工作台運轉方向

A3A−H