選用委託表

機械手臂驅動

■希望購買的產品 ●如沒有希望購買的產品，請不必填寫直接送出。 本公司會以電話與您聯絡。

希望購買的馬達（可選擇複數產品）

□αSTEP　□步進馬達　□伺服馬達　□電動模組產品　□無刷馬達

□AC 馬達　□其他 ＿＿＿＿＿＿＿＿

■驅動機構的規格 ●如有不明之處，請不必填寫直接送出。 本公司會以電話與您聯絡。

關於旋轉體的尺寸

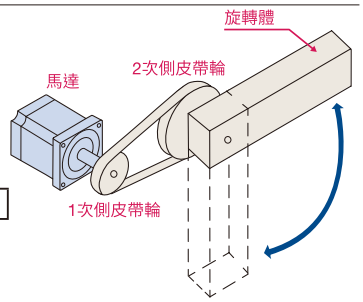

- ●寬度 …… A ＝ mm
- ●縱向長度 …… B ＝ mm
- ●偏心量 …… e ＝ mm
- ●旋轉體的厚度 …… C ＝ mm
- ●旋轉體的重量或材質 …… m ＝ kg 或材質→
- ●機構的姿勢
  - ○水平面內的運轉

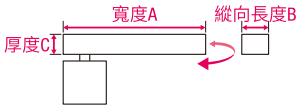

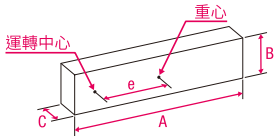

  - ○垂直面內的運轉

使用連結皮帶輪或齒輪時，請填寫此項。 如為直接安裝則不需要填寫。

- ●1次側皮帶輪的直徑與重量 …… D_{P1} ＝ mm　m_{P1} ＝ kg
  - ●重量不明時，請填寫寬度和材質。→ L_{P1} ＝ mm　材質：
- ●2次側皮帶輪的直徑與重量 …… D_{P2} ＝ mm　m_{P2} ＝ kg
  - ●重量不明時，請填寫寬度和材質。→ L_{P2} ＝ mm　材質：

■運轉條件 ●如有不明之處，請不必填寫直接送出。 本公司會以電話與您聯絡。

- ●每次的運轉角度 …… °
- ●定位時間 …… t_0 ＝ s
- ●如有希望的加速／減速時間時 …… t_1 ＝ s
- ●停止時間 …… t_2 ＝ s
- ●如有希望的轉速時 …… N ＝ ～ r/min
- ●如有希望的停止精度時 …… ± °
- ●電源電壓 …… V、 Hz
- ●電源OFF後保持力的必要性 …… ○需要　○不需要

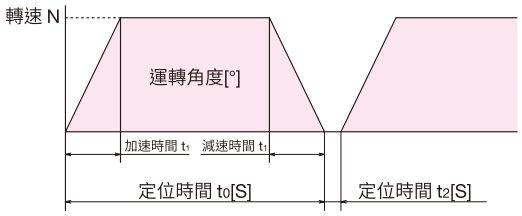

續下頁

■其他

●用途、設備名稱 · · · · · · · · · ·

●預定使用台數 · · · · · · · · · · · 台

●預定購買時期 · · · · · · · · · · · 年　　月

●購買處（經銷商名稱）· · · · ·

● 其他（需求、聯絡事項、上述項目中無法寫入的內容等）